FAMIGLIA

NUOVA PROTAGONISTA 70

MODELLO

NPD76G5

SEZIONE

PENTOLE DIRETTE INDIRETTE

CODICE

CR0598850

DESCRIZIONE

PENTOLA GAS RISCALDAMENTO DIRETTO 50 LT.

CARATTERISTICHE GENERALI

Pentola a gas riscaldamento diretto realizzata in acciaio inox AISI 304. Piano in 15/10 inox AISI 304. Fondo recipiente in acciaio inox AISI 316L lucidato, pareti in inox AISI 304. Capacità della vasca 50 Lt. Carico acqua fredda o calda tramite elettrovalvole attivate da selettore, erogatore fisso sul piano. Scarico con rubinetto di sicurezza da 1"1/2 con impugnatura in materiale atermico. Coperchio con apertura a 75°, bilanciato con maniglia a presa frontale e laterale. Riscaldamento diretto con bruciatori in inox AISI 304 esterni al recipiente. Valvola gas di sicurezza sul pannello frontale con accenditore elettrico. Pannelli isolanti di grosso spessore per l'isolamento termico del recipiente. Temperatura controllata da regolatore di energia. Lampade spia per verificare il corretto funzionamento dell'apparecchiatura. Diametro del recipiente 400 mm. Modello dotato di termostato di sicurezza con pulsante di ripristino accessibile all'utente. Piedini regolabili in altezza in acciaio inox.



DATI TECNICI

Dimensioni		Dim. interne forno mm.:	
Larghezza mm.:	600	Capacità forno:	
Profondità mm.:	730	Potenza forno kW.:	
Altezza mm.:	850	Nr. zone di cottura:	1 x 10 kW
Peso kg.:	72.00	Dim. piastra cott. mm.:	
Volume m³:	0.60	Dim. zone cottura mm.:	
Alimentazione el..:	VAC230 50Hz	Nr. vasche:	1
Potenza Gas kW.:	10.00	Dim. vasche:	396x465
Potenza El. kW.:	0.20	Capacità vasca lt.:	50

01/05/2015

COMPANY WITH MANAGEMENT SYSTEM CERTIFIED BY DNV GL
= ISO 9001 =
= ISO 14001 =

MARENO
ENJOY YOUR KITCHEN

ALI GROUP

FAMIGLIA

NUOVA PROTAGONISTA 70

MODELLO

NPD76G5

SEZIONE

PENTOLE DIRETTE INDIRETTE

CODICE

CR0598850

DESCRIZIONE

PENTOLA GAS RISCALDAMENTO DIRETTO 50 LT.

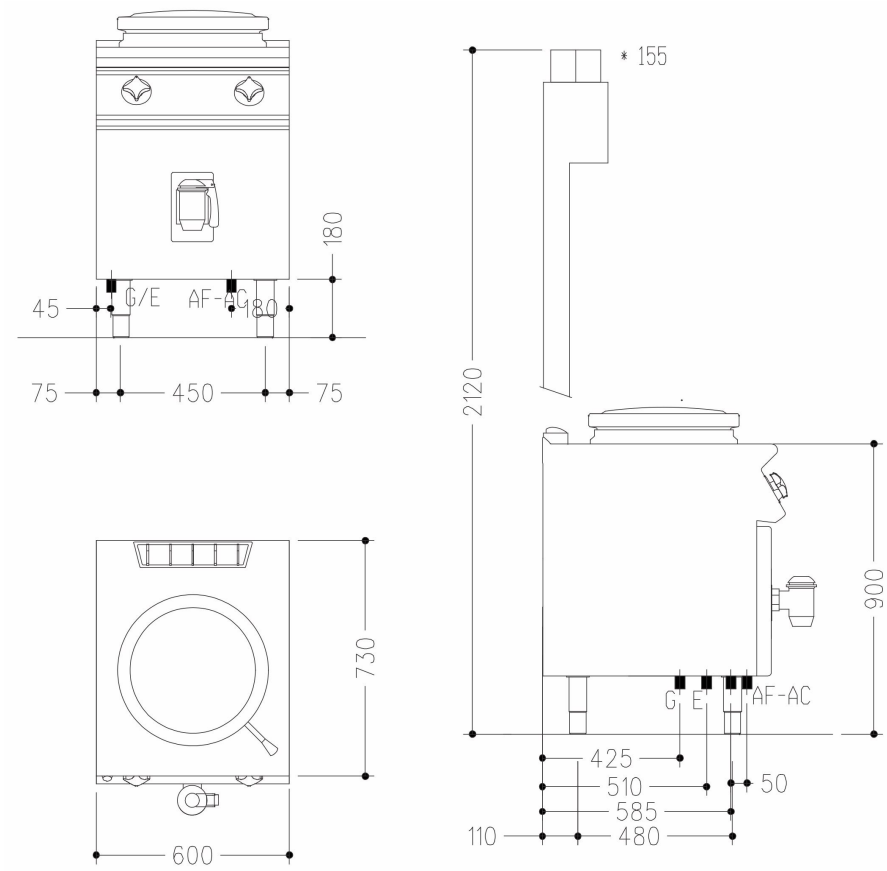

LEGENDA

(E) Arrivo elettrico 1: Arrivo cavo el.H=a pavimento(+100mm.).-Scorta cavo 1500mm

(E) Arrivo elettrico 2:

(G) Arrivo gas: Ø1/2"- H=200mm

(AD) Arrivo acqua addolcita:

(AF) Arrivo acqua fredda: Ø1/2"- H=200mm

(AC) Arrivo acqua calda:

(S) Uscita scarico:

(FR) In e out freon:

(V) Vapore:

01/05/2015

COMPANY WITH MANAGEMENT SYSTEM CERTIFIED BY DNV GL
= ISO 9001 =
= ISO 14001 =